# AVM 1200/10

Made in Turkey

3 Faz - Phase / 6 Kutup - Poles / 220-240*380-415 V / 50 Hz

## Elektriksel Özellikler / Electrical Features

| Faz / Phase | Devir / Rpm | Frekans / Frequency (Hz) | Giriş Voltajı / Input Voltage | Giriş Gücü / Input Power | Giriş Akımı / Input Current | Güç Faktörü / Power Factor | Ia / In |
|---|---|---|---|---|---|---|---|
| 3 | 1000 | 50 | 220-240*380-415 V | 780 W | ▲2,80 Y 1,65 | 80 % | 3,47 |

## Teknik Özellikler / Technical Features

| | |
|---|---|
| Santrifüj Kuvveti / Centrifugal Force (Kg/F) | 1211 Kg/F (11,88 kN) |
| Statik Moment / Statical Moment (Kg*mm) | 1083,3 Kgmm |
| Gres Tipi / Type of Grease | KLUBER ISOFLEX TOPAS NB52 |
| Ömür Boyu Gres / Grease for Life | Hayır / No |
| Montaj Cıvatası / Mounting Bolt | M16 |
| Kablo Rakoru / Cable Gland | M20x1.5 |
| Ağırlık / Weight (Kg) | 55,0 |
| Gövde Tipi / Frame Size | 50B |

## Rulmanlar / Bearings

| | |
|---|---|
| Rulman Tipi / Bearing Type | NJ 308 |

Çizim Drawing — Gövde Ölçüleri - Overall Dimensions (mm)

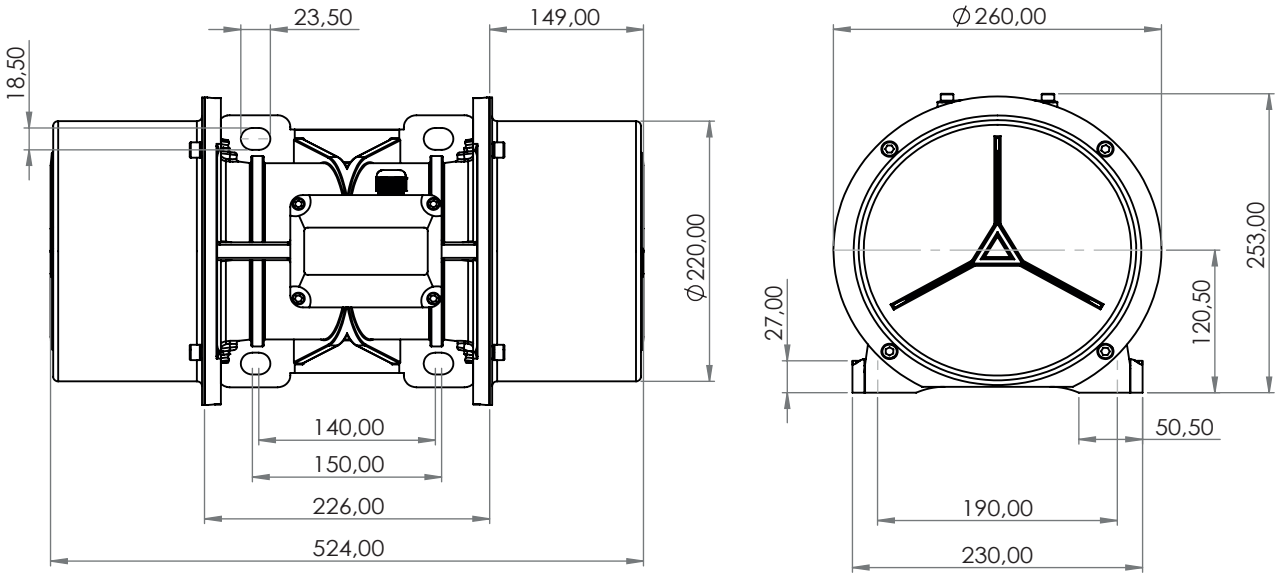


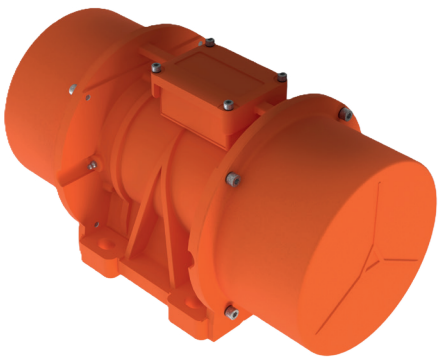

ATEX II 2D Ex tb IIIC T120°C Db,IP66
T.amb -20/+50°C